DETAJL POLAGANJA GRP CEVI, OBBETONIRANIH

M 1 : 20

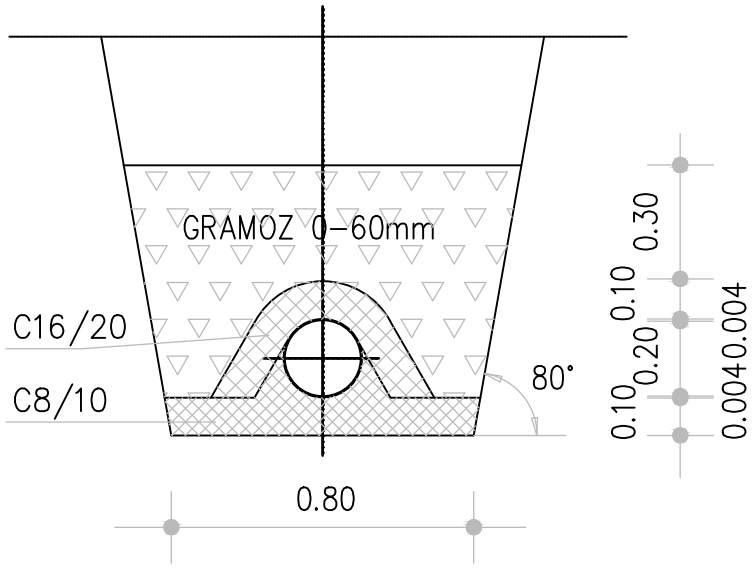

GRP dn 200mm

C8/10	0.10m2/m1
C16/20	0.10m2/m1
GRAMOZ	0.58m2/m1

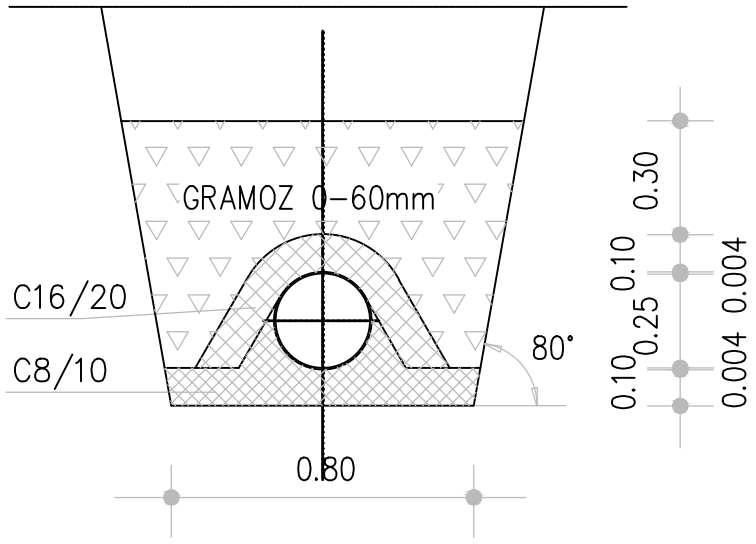

GRP dn 250mm

C8/10	0.10m2/m1
C16/20	0.10m2/m1
GRAMOZ	0.58m2/m1

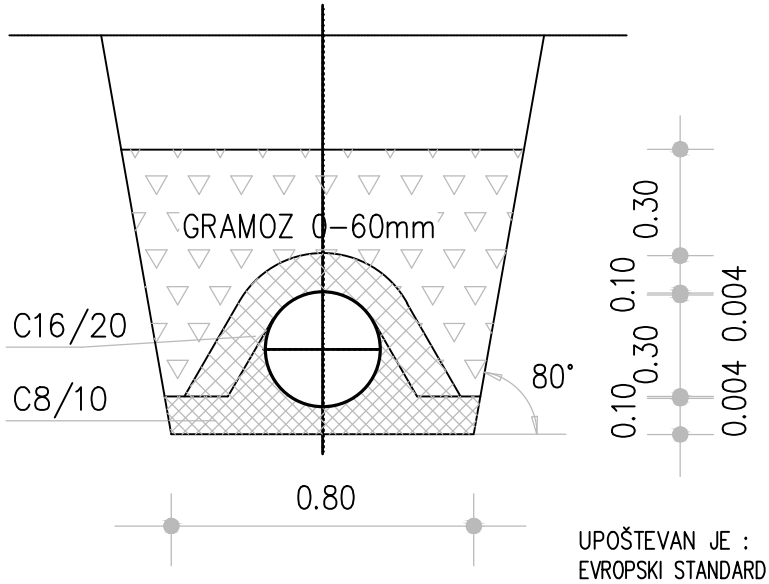

GRP dn 300mm

C8/10	0.10m2/m1
C16/20	0.10m2/m1
GRAMOZ	0.58m2/m1

UPOŠTEVAN JE :
EVROPSKI STANDARD ZA GRADNJO KANALIZACIJE – pr EN 1610 (09.1994)
EVROPSKI STANDARD ZA GRP CEVI–ANSI–AWWA C950–88

S:\Projekti\Nizke gradnje\NG_018_2021_Kanalizacija Škocjan\NOVELACIJA_PS Prostor\Detajli\Detajl polaganja GRP cevi.dwg

projektna skupina Prostor d.o.o. KOPER

Del načrta:	Št. projekta:	List:
DETAJL POLAGANJA GRP CEVI OBBETONIRANIH M 1:20	NG/018-2021	G.3.1